门 窗 设 计 说 明

广东省施工图数字化审查专用
出图设计单位：广西华壹建筑设计有限公司
图纸于2026年03月16日确认图纸
审图机构名称：广东科安工程咨询有限公司
审图类别：一类 审图编号：190782
审图范围：一类市政基础设施（市政道路（不含高速公路）工程、一类市政基础设施（桥梁、隧道、公共交通、风景园林）工程
有效期至：2027年03月17日
我院于2026年03月17日完成审查

1. 代号：
普通木门窗：M.C.；　普通卷闸：MJ；
铝合金门窗　LM,LC；　钢门窗　GM,GC；
防火门窗　FM,FC；

2. 设计门窗选用的标准图集：
□(1).常用木门　中南标　98ZJ601
□(2).钢木门　中南标　98ZJ681
□(3).铝合金门　中南标　98ZJ641
☑(4).铝合金窗　中南标　98ZJ721
□(5).铝合金玻璃幕墙　97SJ103
☑(6).甲种实腹钢门　J647(-3,88ZJ631

3. 有关门窗的各种技术要求按照各标准图集的说明要求。

4. 铝合金门窗：
√(1).铝合金门窗。按建施___5___立面设计及技术要
求(包括风压要求)，由生产厂家按设厂铝型材实
际情况绘制加工图纸，经我院设计人员会同使用
单位认可后方能施工；制作、安装必须严格执行
国家及省市有关规范、规程。
√(2).铝合金 ☑ 平开窗，☑ 推拉窗的抗风性能、气
密性能和水密性能及安全性等性能应符合广东省
标《铝合金门窗工程设计、施工及验收规范规定
(DBJ15-30-2002)》的要求。

测试指标：　表1

指　标	层　高	
抗　风	压1000Pa　1樘	≥2000Pa　3樘
水密性能压力差	≥100Pa　1樘	≥250Pa　3樘

测试指标：　表2

指　标	居住建筑		公共建筑/工业建筑	
	多层(1-9层)	高层(10层以上)	多层	高层
气　密	不低于3级	不低于4级	不低于3级	不低于4级

注：3级：1.5<q1≤2.5m³/m·h(10Pa)　4级：q1≤1.5m³/m·h(10Pa)
4.5<q2≤7.5m³/m²·h(10Pa)　q2≤4.5m³/m²·h(10Pa)

√(3).铝合金门窗一般为后安装施工。
√(4).一般铝合金门窗框料铝材选用：
_70_系列平开铝窗主框料铝材壁厚≥____mm
_90_系列推拉铝窗主框料铝材壁厚≥____mm
_90_系列平开铝门主框料铝材壁厚≥____mm
_90_系列推拉铝门主框料铝材壁厚≥____mm
√(5).凡设计选用的基本门窗超过中南标98ZJ641,98ZJ721
图集的基本门窗允许最大洞口尺寸者须由有资质的专业公司
进行设计，制作，安装。
(6).选用中空玻璃时，应按中空玻璃的厚度选择合适规格的窗扇框料。

5. 钢门窗：
钢门窗立面详建施___5___，钢门窗为后安装施工。

6. 防火门窗　防火门须符合国标GB 50016-2006第7.5.2条要求
(1).防火门窗必须选用经国家消防检测部门认可
的产品，由专业厂家指导安装；
(2).防火门窗的玻璃为　□ 夹丝防火玻璃
☑ 夹层防火玻璃　□ 高强度单片电钢防火玻璃；
(3).防火卷帘：
□ 普通防火卷帘(甲级1.2小时，乙级0.9小时)
□ 普通防火卷帘十 双面水幕保护；
□ 特级防火卷帘(耐火极限≥3.0h，垂直安装)；
(1).普通型(3.0h)；　(2).复合型(4.0h)；
□ 大跨度侧移防火卷帘(4.0h)，
□ 平移防火卷帘(4.0h)(用于电动扶梯，顶部的防火隔断)，
防火卷帘应具有防潮性能与楼板、梁和墙、柱之间的空隙应
采用防火封堵材料封堵。
(4).防火门须设　☑ 闭门器/□ 释放器

7. 门窗立樘位置：
√(1).铝合金门窗，型钢门窗、钢门窗立樘位置除图中有注明外均居墙中。
√(2).木制门及塑料门除图中注明者外，均平开启方向的墙体特别
面立樘；木制窗及塑料窗应平室内墙体特别面立樘；木制弹簧
门居墙中立樘。

8. 门窗固定联结：
铝合金门窗或塑钢门窗的安装应采用不锈钢或镀　锌卡铁联结。联结件
应固定在窗洞口内侧；固定　门窗预埋在墙或柱内的木(铁)件，应作防
(木)防锈)处理；安装用的螺丝应为钢螺丝或不锈钢螺丝；外墙推拉窗设
.....
9. 门窗及有　关埋件，均由有国家认定资质的专业厂家供货并指导施工。

9. 门窗、幕墙的配件：
门窗、幕墙的小五金等配件(如百页、插销、拉手、门碰头、
门锁、闭门器、地弹簧、滑轮、防尘条、密封胶等)由生产厂家
按标准图集配齐并经设计人认可。

10. 门窗、幕墙用硅酮结构胶、耐候胶须经国家认可的检测机构进行
剥离粘结性试验，　并对铝片硬度、标准　状态拉伸粘结性能进行复检。
进口硅酮结构密封胶应有商检报告。

11. 外墙门窗防水：
(1).外窗台最高点应比内窗台低　10mm；且应向外做
3%坡度排水。外门窗在中横框和下框设有排水孔。
(钻 ∅　3-5孔)。
(2).铝门窗窗框四周与外墙饰面之间留6X8(宽X深)　mm的凹槽，
嵌填高弹建筑密封胶。
(3).门窗框与墙体之间缝隙用聚合物防水水泥砂浆填实。
(4).窗台处加设现浇(　予制)钢筋砼窗台板，(凸窗可免)，　板厚 ≥ 100，
配2Ø10，/ Ø6@200箍筋距两端各伸入墙体　400。
(5).遇长窗的窗下设钢筋砼压顶，板厚　120，配2Ø12，Ø6@200箍，
压顶与抗震柱纵筋搭接，锚固长度　500mm，拉结筋设置点满足
抗震要求。

12. 门窗油漆及颜色：
(1).木门窗：钉眼木门、夹板门刮腻子打底磨光，
刷__自__色__调和__漆，底油一道，面油二道。
(2).高级木门：详中南标98ZJ681　40页□　饰面，　饰5
(3).钢门窗：先用锌铬打底，油____调和
漆__二__道罩面。
√(4).铝合金门窗的表面处理颜色
☑ 阳极氧化膜　□　粉末静电喷涂
铝窗___蓝灰___色，铝门____蓝灰___色。
(5).型钢门窗_____色。(6).防火门窗_____色。

13. 所有铝合金明框、隐框玻璃幕墙，点式玻璃幕墙均由有国家及
地方认定的有相应设计、生产、施工资质的专业公司进行设计、
制作、安装。本设计只示意分格。

14. 玻璃选用：
门窗玻璃的种类、厚度及面积应符合《建筑玻璃应用技术规程》JGJ113-2009)
和标准图集要求。建施图中必须使用安全玻璃的部位：0、7层　1　及7层以上
(安装高度>20m)观光电梯外开窗；0、面积大于1.5m²?的窗玻璃；0、栏
空的外窗窗台小于0.9m或底边离最终装修面小于0.5m的落地窗；
0、幕墙(全玻　幕除外)；0、倾斜装配窗、各类天棚(含天窗、采光顶、
吊顶)；0、6观光电梯及其外围护；0、室内隔断、浴室围护
和屏风；0、8楼梯、阳台、平台、走廊的栏板和中庭内栏板；
0、用于承受人行走的地面板；0、公共建筑物的出入口、门厅
等部位；0、11易遭受撞击、冲击而造成人体伤害的其他部位。
如门窗表、大样图与此条说明有矛盾时应以此条为准。
门玻璃为　□平板/　□镀膜/　□中空/　□夹丝/
□夹层/　□磨砂/　☑钢化，灰__色10___厚吸热玻璃。
窗玻璃为　☑平板/　□镀膜/　□中空/　□夹丝/
□夹层/　□磨砂/　☑钢化，灰__色5/6__厚吸热玻璃。

15. 本设计门窗增设防蚊虫不锈钢纱门窗，具体位置　详建施_____。

16. 设备房外窗均设防小动物不锈钢网10x10mm。

17. 承受水平荷载的栏板玻璃应使用符合国标JGJ113-2009第
7.2.5-2的规定的玻璃。

18. 安装在易于受到人体或物体碰撞部位的建筑玻璃，应采取保护措施，
如(在视线高度设置目标点、防撞、护栏)等。具体详单项设计。

19. 窗台高度小于900时(从可踏面算起)，均设安全防护设施，
具体做法参见05ZJ401-26页。

20. 应优先选用节能型门窗框料和玻璃。

21. 本说明标有"√"者为本设计采用的做法。

窗　表

门编号	洞口尺寸 宽	洞口尺寸 高	窗台高度	数量 总计	选用标准图集	备注
C1	1100	4000	1000	4	灰色隐框平开玻璃窗	分格见本页大样
C2	1225	3400	1600	51	灰色隐框平开玻璃窗	分格见本页大样
C3	3250	4000	1000	1	灰色隐框平开玻璃窗	分格见本页大样
C4	7300	4000	1000	6	灰色隐框平开玻璃窗	分格见本页大样
C5	1100	3400	0	32	灰色隐框平开玻璃窗	分格见本页大样
C6	3250	3400	0	13	灰色隐框平开玻璃窗	分格见本页大样
C7	1225	2000	1400	9	灰色隐框平开玻璃窗	分格见本页大样
BYC1	1100	4000	1000	1	灰色铝合金百页窗，	
BYC2	3000	700	2000	1	灰色铝合金百页窗，	
MQC1	6800	13400	0	1	灰色隐框玻璃幕，由专业公司设计施工	分格见1页大样
MQC2	6000	4000	0	1	灰色隐框玻璃幕，由专业公司设计施工	分格见1页大样
FC1	1225	3400	0	4	乙级防火窗，由专业公司另设计安装	分格见本页大样

注：铝轨精通行的门，安装横执把手，关门把手(高0.80m)与观察窗(玻璃采用夹丝防火玻璃)及350高护门板，
门内外高差(不大于15mm)以斜坡过度。

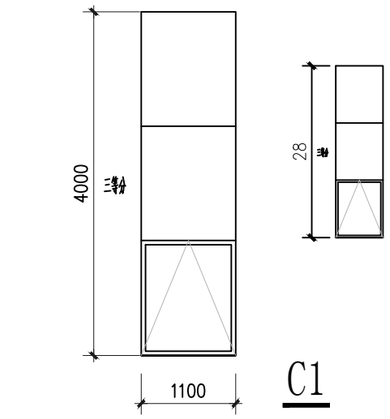

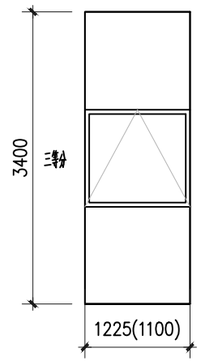

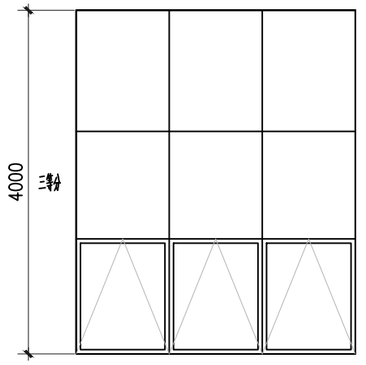

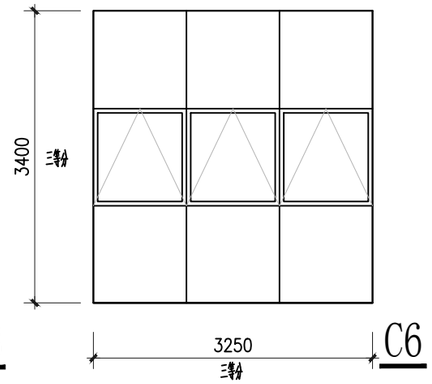

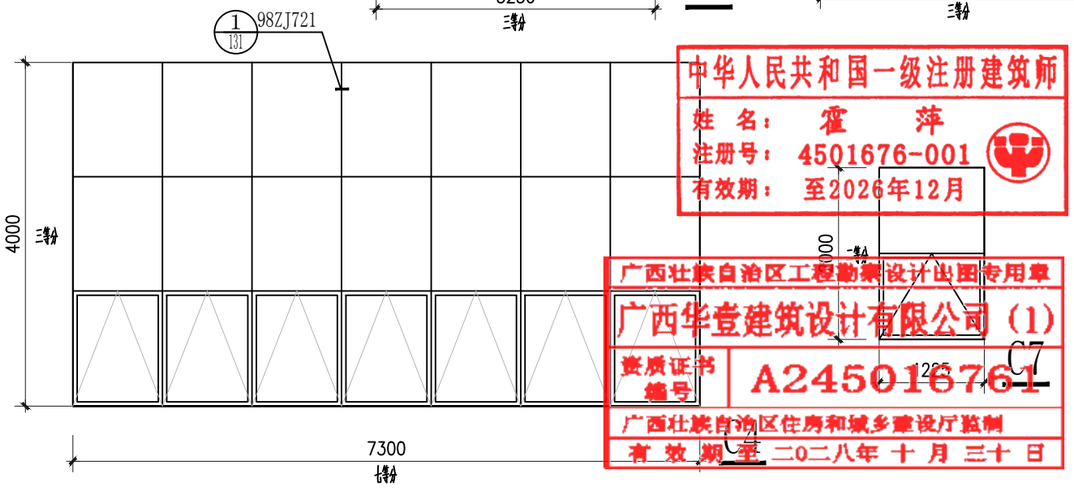

中华人民共和国一级注册建筑师
姓　名：霍　萍
注册号：4501676-001
有效期：至2026年12月

广西壮族自治区工程勘察设计出图专用章
广西华壹建筑设计有限公司（1）
资质证书编号　A245016761
广西壮族自治区住房和城乡建设厅监制
有效期至　二〇二八年　十　月　三十　日

会签 COORDINATION

建筑 ARCHL.	霍　萍	
结构 STRUCT.	钟鸣明	
给排水 PLUMBING.	周富强	
暖通 HVAC.	张　敏	
电气 ELEC.	韦胜钦	

本设计文件须加盖出图签章方可有效，手续齐全后方可用于施工。
本图尺寸均以标注为准，不得量取图纸尺寸施工。
如有任何不清楚，请在施工前与设计师会商

广西华壹建筑设计有限公司
guangxi huayi architecture design co., ltd.
工程设计资质证书编号 A245016761
建筑行业（建筑工程）甲级
市政行业（桥梁工程、给水工程、排水工程、道路工程）专业乙级
公路行业公路丙级、工程咨询
城乡规划编制乙级　桂自资规乙字23450024
中国（广西）自由贸易试验区南宁片区平乐大道15号五象绿地中心2号楼十六层
16 TH FLOOR, BUILDING 2, GREENLAND CENTER, NO.15 PINGLE AVENUE, N ANNING DISTRICT, CHINA (GUANGXI) PILOT FREE TRADE ZONE
电话/TEL 0771-2620566

项目负责人 PROJECT MANAGER	霍　萍	
专业负责人 DISCIPLINES CHIEF	霍　萍	
审　定 APPROVED BY	周国文	
审　核 EXAMINED BY	欧云韬	
校　对 CHECKED BY	梁丽红	
设　计 DESIGNED BY	霍　萍	

建设单位 CLIENT
东莞市能源投资集团有限公司

项目名称 PROJECT NAME
东莞市能源投资集团有限公司
智慧运营中心项目

子项名称 SUBITEM NAME

图　名 DRAWING TITLE
建筑门窗表

工程编号 PROJECT NO.	HYAD-202501587
日　期 DATE	2025-12
比　例 SCALE	/
专　业 DISCIPLINES	装施
设计阶段 DESIGN STATUS	施工图
版　次 EDITION	第一版
图　号 DRAWING NO.	MD-01